prhie®

CATALOGO PRODUCTO

www.prhie.com

ÍNDICE

1 Mecanismos de descarga
Mecanismos de descarga

Mecanismo 8
Mecanismo
Pulsadores 26
Pulsadores
Accesorios y recambios 28
Acessórios e peças de reposição

2 Mecanismos de alimentación
Valvula de flutuação

Mecanismo servo 30
Mecanismo servo
Accesorios y recambios 33
Acessórios e peças de reposição
Mecanismo piston 34
Mecanismo pistão
Accesorios y recambios 37
Acessórios e peças de reposição

3 Otros accesorios
Outros acessórios

Tubos extensibles 38
Tubos extensíveis
Accesorios para conexión WC 39
Acessórios para ligação à sanita

4 Cisternas
Cisternas

Cisternas tanque bajo 40
Tanques de tanque baixo
Cisternas tanque alto 41
Tanques de tanque alto

5 Condiciones generales 42
Condições Gerais

*Marca titular de Roca Sanitario, S.A.
Marca no relacionada con PRHIE COMPONENTS, S.L.
*Marca proprietária da Roca Sanitario, S.A.
Marca não relacionada com a PRHIE COMPONENTS, S.L.

prhie
COMPONENTS

NOSOTROS / NÓS

PRHIE COMPONENTS S.L. fue creada en Barcelona en el año 1965, fabricante líder en descargas y válvulas-flotador de última tecnología para cisternas de inodoros, nos distinguimos por la capacidad de desarrollo, innovación y una elevada exigencia en la calidad de nuestros productos. Comprometidos con el éxito, sabíamos que un enfoque nuevo era el único camino a seguir. Adoptamos formas innovadoras de pensar, conceptualizamos y producimos nuevos productos,y creamos una marca que se mantiene fiel a sus valores fundamentales:

Ser diferente
Nunca hemos evitado hacer las cosas de manera diferente, ya sea que eso signifique lanzar nuevos productos al mercado, como nuestra válvula de llenado de doble entrada For-All, o simplemente nuestra ética de trabajo. Realmente somos una compañía única, y eso se refleja en nuestras interacciones con nuestros clientes.

Estar involucrado
Desde la creación de productos nuevos y vanguardistas, hasta responder preguntas sobre la instalación, nos enorgullecemos de nuestra participación en todos los aspectos de lo que sucede en Prhie.
Puede que tengamos la mente en muchos sitios, pero ello asegura que los productos que producimos y el servicio que brindamos sean de primera categoría, orientados al cliente y siempre con un compromiso a la excelencia.

Ser leal
Cuando creamos nuestro equipo, creamos una sólida red de personas con talento que, juntas, pudieron transformar a Prhie en lo que es hoy. Somos ferozmente leales entre nosotros y realmente creemos en la fortaleza no solo de nuestro vínculo interno sino también de la conexión con nuestros clientes.

PRHIE COMPONENTS S.L. foi criada em Barcelona em 1965, fabricante líder de descargas e válvulas flutuantes da mais recente tecnologia para cisternas da sanita, distinguimo-nos pela capacidade de desenvolvimento, inovação e uma elevada procura na qualidade dos nossos produtos. Empenhados no sucesso, sabíamos que uma nova abordagem era o único caminho a seguir. Adotamos formas inovadoras de pensar, concebemos e produzimos novos produtos, e criamos uma marca que se mantém fiel aos seus valores fundamentais:

Diferenciamento
Nunca evitámos fazer as coisas de forma diferente, quer isso signifique trazer novos produtos para o mercado, como a nossa válvula de enchimento de entrada dupla For-All, ou apenas a nossa ética de trabalho. Nós realmente somos uma empresa única, e isso reflete-se na nossa interação com os nossos clientes.

Envolvimento
Desde a criação de novos produtos de qualidade, até responder a questões sobre a instalação, orgulhamo-nos do nosso envolvimento em todos os aspetos do que acontece na Prhie.
Podemos ter a nossa mente em muitos lugares, mas garantimos que os produtos que produzimos e o serviço que prestamos são de primeira qualidade. Categoria, orientada para o cliente e sempre com um compromisso com o excelência.

Lealdade
Quando criámos a nossa equipa, criámos uma forte rede de pessoas talentosas que, juntas, foram capazes de transformar a Prhie naquilo que é hoje. Somos ferozmente leais uns aos outros e acreditamos verdadeiramente na força não só da nossa ligação interna, mas também da ligação com os nossos clientes.

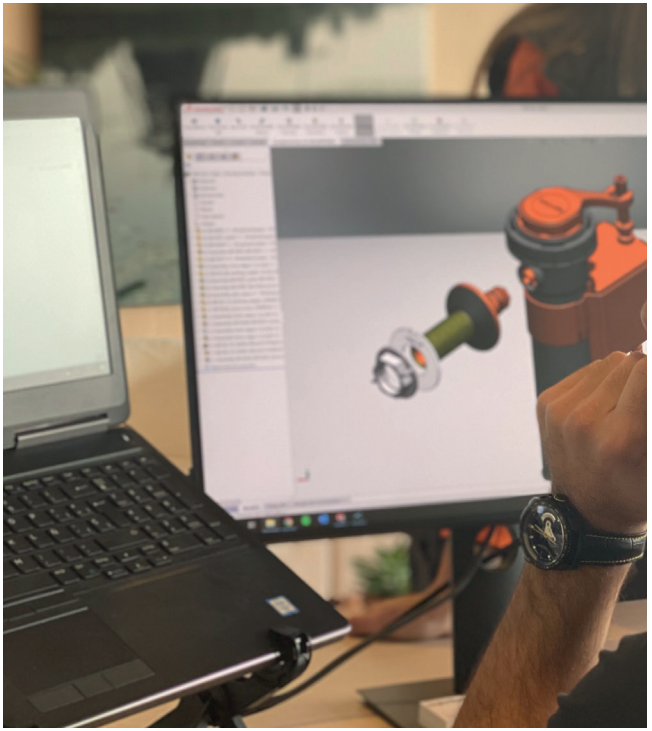

I+D+I

Todo comienza con un trozo de papel.
Se esbozan ideas para nuevos productos hasta que estamos seguros de que nuestro nuevo diseño es efectivo, fácil de instalar y adecuado para su propósito.
Este concepto luego se transfiere a un software de diseño 3D, esto nos permite simular el flujo de agua, las características térmicas y la presión del producto asegurando el rendimiento y la fiabilidad.

Tudo começa com um pedaço de papel.
As ideias para novos produtos são delineadas até estarmos confiantes de que o nosso design é eficaz, fácil de instalar e apto para o propósito.
Este conceito é então transferido para um Design 3D, isto permite-nos simular o fluxo de água, características do térmicoe e pressão do produto garantindo desempenho e fiabilidade.

FABRICACIÓN

Una vez que todo encaja sin problemas, enviamos este diseño a una impresora 3D. Cada parte se imprime, se ensambla y se prueba en condiciones reales. Una vez que tenemos el modelo 3D perfeccionado, estará listo para la producción.
Se crean los moldes de inyección de plástico y producimos en serie cada una de las pieza siguiendo un estricto control de calidad utlizando materias primas de primeras marcas.

Uma vez que tudo se encaixa perfeitamente, nós enviamos este design para uma impressora 3D. Cada peça é impressa, montada e testada em condições reais. Assim que tivermos o modelo 3D aperfeiçoado, estará pronto para a produção.
Os moldes de injeção de plástico são criados e produzimos em série cada uma das peças seguindo um controlo rigoroso dequalidade usando matérias-primas de marcas líderes.

ENSAMBLAJE

Se ensambla cada una de las piezas siguiendo un estricto protocolo de comprobaciones para que el producto funcione correctamena una vez instalado.

Cada uma das peças é montada seguindo um rigoroso protocolo de verificação para que o produto funcione corretamente uma vez instalado.

PRODUCTO

Desde el diseño hasta la fabricación, el ensamblaje y la instalación, estamos involucrados en cada paso del camino para asegurarnos de que podamos estar orgullosos de nuestros productos y que pueda estar seguro de su simplicidad y eficacia.

Do design ao fabrico, montagem e a instalação, estamos envolvidos em cada passo do caminho para ter certeza de que podemos estar orgulhosos dos nossos produtos e certeza de sua simplicidade e eficácia.

NIÁGARA +

Características Técnicas

Mecanismo de descarga universal con doble pulsador.
Válida para todas las cisternas bajas del mercado.
Montaje rápido y sencillo, sin herramientas.
Incluídos adaptadores para base blanca ROCA* D2D, base gris ROCA* VICTORIA y base roscada.
250.000 ciclos garantizados.
Permite ahorrar hasta un 62% de agua, al descargar la cisterna de su inodoro.
Máxima estanqueidad garantizada.
Alta resistencia a productos químicos y de limpieza.
Fácil mantenimiento.

Mecanismo de descarga universal com botão duplo.
Válido para todos os tanques baixos do mercado.
Montagem rápida e fácil, sem ferramentas.
Adaptadores incluídos para base branca ROCA D2D, base cinzenta ROCA* VICTORIA e base roscada.*
250.000 ciclos garantidos.
Poupa até 62% da água ao lavar a cisterna da sanita.
O máximo de aperto garantido.
Alta resistência a produtos químicos e de limpeza.
Manutenção fácil.

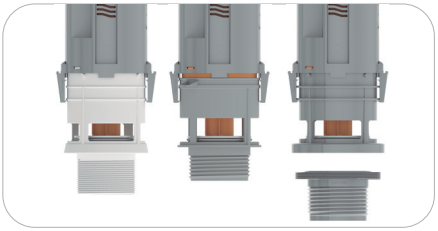

Materiales / *Materiais* : ABS / Pp / Hips / Pom

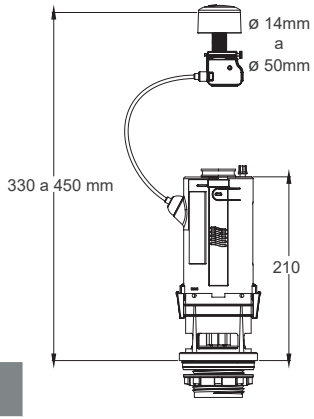

Código *Código*	Descripción *Descrição*	Unid.-Caja *Unid. Caixa*	Formato *Formato*
70355	Mecanismo Niágara +	16	Caja / *Caixa*

NIÁGARA black +

Características Técnicas

Mecanismo de descarga universal con doble pulsador.
Válida para todas las cisternas bajas del mercado.
Montaje rápido y sencillo, sin herramientas.
Incluídos adaptadores para base blanca ROCA* D2D, base gris ROCA* VICTORIA y base roscada.
250.000 ciclos garantizados.
Permite ahorrar hasta un 62% de agua, al descargar la cisterna de su inodoro.
Máxima estanqueidad garantizada.
Alta resistencia a productos químicos y de limpieza.
Fácil mantenimiento.

Mecanismo de descarga universal com botão duplo.
Válido para todos os tanques baixos do mercado.
Montagem rápida e fácil, sem ferramentas.
Adaptadores incluídos para base branca ROCA D2D, base cinzenta ROCA* VICTORIA e base roscada.*
250.000 ciclos garantidos.
Poupa até 62% da água ao lavar a cisterna da sanita.
O máximo de aperto garantido.
Alta resistência a produtos químicos e de limpeza.
Manutenção fácil.

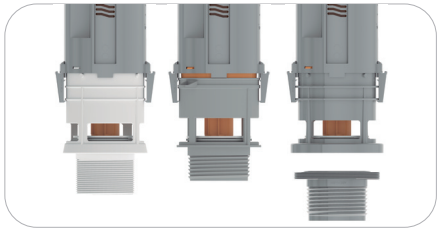

Materiales / *Materiais* : ABS / Pp / Hips / Pom

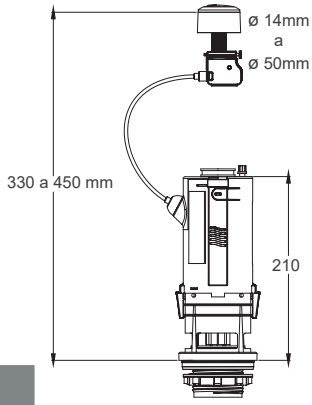

Código *Código*	Descripción *Descrição*	Unid.-Caja *Unid. Caixa*	Formato *Formato*
70355N	Mecanismo Niágara + pulsador NEGRO / *PRETO*	16	Caja / *Caixa*

NIÁGARA +

Características Técnicas

Mecanismo de descarga universal con doble pulsador.
Válida para todas las cisternas bajas del mercado.
Montaje rápido y sencillo, sin herramientas.
Incluídos adaptadores para base blanca ROCA* D2D, base gris ROCA* VICTORIA y base roscada.
250.000 ciclos garantizados.
Permite ahorrar hasta un 62% de agua, al descargar la cisterna de su inodoro.
Máxima estanqueidad garantizada.
Alta resistencia a productos químicos y de limpieza.
Fácil mantenimiento.

Mecanismo de descarga universal com botão duplo.
Válido para todos os tanques baixos do mercado.
Montagem rápida e fácil, sem ferramentas.
Adaptadores incluídos para base branca ROCA D2D, base cinzenta ROCA* VICTORIA e base roscada.*
250.000 ciclos garantidos.
Poupa até 62% da água ao lavar a cisterna da sanita.
O máximo de aperto garantido.
Alta resistência a produtos químicos e de limpeza.
Manutenção fácil.

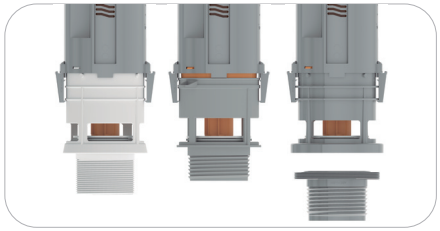

Materiales / *Materiais* : ABS / Pp / Hips / Pom

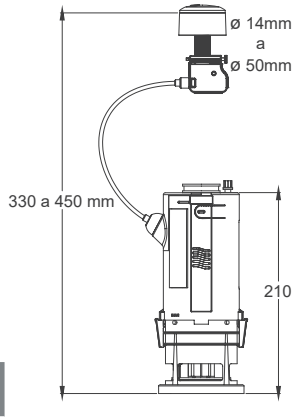

Código *Código*	Descripción *Descrição*	Unid.-Caja *Unid. Caixa*	Formato *Formato*
70345	Mecanismo Niágara +	16	Caja / *Caixa*

NIÁGARA+

Características Técnicas

Mecanismo de descarga universal con doble pulsador.
Válida para todas las cisternas bajas del mercado.
Montaje rápido y sencillo, sin herramientas.
Sistema anti-vandálico con bloqueo de la tapa de la cisterna.
Incluídos adaptadores para base blanca ROCA* D2D, base gris ROCA* VICTORIA y base roscada.
250.000 ciclos garantizados.
Permite ahorrar hasta un 62% de agua, al descargar la cisterna de su inodoro.
Máxima estanqueidad garantizada.
Alta resistencia a productos químicos y de limpieza.
Fácil mantenimiento.

Mecanismo de descarga universal com botão duplo.
Válido para todos os tanques baixos do mercado.
Montagem rápida e fácil, sem ferramentas.
Sistema anti vândalo com bloqueio da tampa do tanque.
Adaptadores incluídos para base branca ROCA D2D, base cinzenta ROCA* VICTORIA e base roscada.*
250.000 ciclos garantidos.
Poupa até 62% da água ao lavar a cisterna da sanita.
O máximo de aperto garantido.
Alta resistência a produtos químicos e de limpeza.
Manutenção fácil.

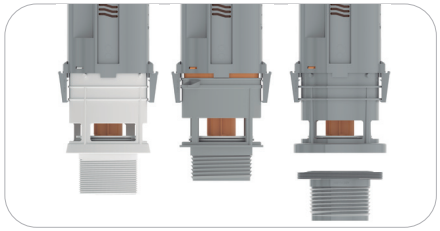

Materiales / *Materiais* : ABS / Pp / Hips / Pom

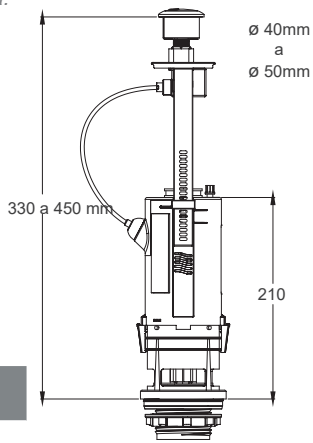

Código *Código*	Descripción *Descrição*	Unid.-Caja *Unid. Caixa*	Formato *Formato*
70335	Mecanismo Niágara + “Antivandalica”	16	Caja / *Caixa*

NIÁGARA+

Características Técnicas

Mecanismo de descarga universal con doble pulsador.
Válida para todas las cisternas bajas del mercado.
Montaje rápido y sencillo, sin herramientas.
Sistema anti-vandálico con bloqueo de la tapa de la cisterna.
Incluídos adaptadores para base blanca ROCA* D2D, base gris ROCA* VICTORIA y base roscada.
250.000 ciclos garantizados.
Permite ahorrar hasta un 62% de agua, al descargar la cisterna de su inodoro.
Máxima estanqueidad garantizada.
Alta resistencia a productos químicos y de limpieza.
Fácil mantenimiento.

Mecanismo de descarga universal com botão duplo.
Válido para todos os tanques baixos do mercado.
Montagem rápida e fácil, sem ferramentas.
Sistema anti vândalo com bloqueio da tampa do tanque.
Adaptadores incluídos para base branca ROCA D2D, base cinzenta ROCA* VICTORIA e base roscada.*
250.000 ciclos garantidos.
Poupa até 62% da água ao lavar a cisterna da sanita.
O máximo de aperto garantido.
Alta resistência a produtos químicos e de limpeza.
Manutenção fácil.

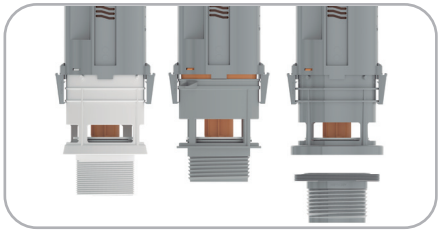

Materiales / *Materiais* : ABS / Pp / Hips / Pom

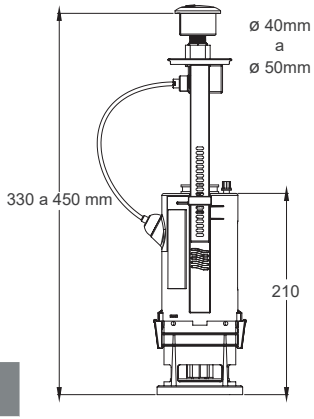

Código *Código*	Descripción *Descrição*	Unid.-Caja *Unid. Caixa*	Formato *Formato*
70325	Mecanismo Niágara + “Antivandalica”	16	Caja / *Caixa*

AQUA

Características Técnicas

Mecanismo de descarga universal con doble pulsador.
Válida para todas las cisternas bajas del mercado.
Montaje rápido y sencillo, sin herramientas.
Incluídos adaptadores para base blanca ROCA* D2D y base roscada.
250.000 ciclos garantizados.
Permite ahorrar hasta un 62% de agua, al descargar la cisterna de su inodoro.
Máxima estanqueidad garantizada.
Alta resistencia a productos químicos y de limpieza.
Fácil mantenimiento.

Mecanismo de descarga universal com botão duplo.
Válido para todos os tanques baixos do mercado.
Montagem rápida e fácil, sem ferramentas.
Adaptadores incluídos para base branca ROCA D2D e base roscada.*
250.000 ciclos garantidos.
Poupa até 62% da água ao lavar a cisterna da sanita.
O máximo de aperto garantido.
Alta resistência a produtos químicos e de limpeza.
Manutenção fácil.

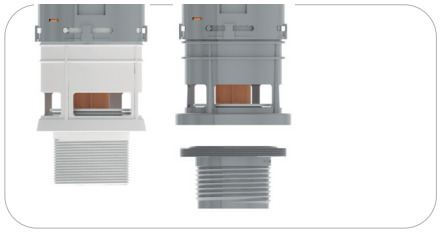

Materiales / *Materiais* : ABS / Pp / Hips / Pom

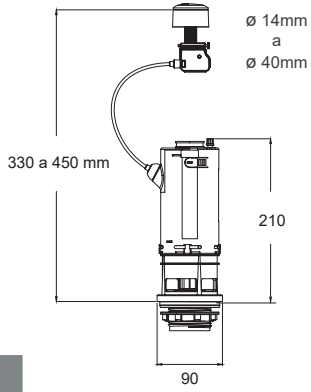

Código *Código*	Descripción *Descrição*	Unid.-Caja *Unid. Caixa*	Formato *Formato*
70313	Mecanismo Aqua	20	Bolsa / *Sacola*

AQUA

Características Técnicas

Mecanismo de descarga universal con doble pulsador.
Válida para todas las cisternas bajas del mercado.
Montaje rápido y sencillo, sin herramientas.
Incluídos adaptadores para base blanca ROCA* D2D y base roscada.
250.000 ciclos garantizados.
Permite ahorrar hasta un 62% de agua, al descargar la cisterna de su inodoro.
Máxima estanqueidad garantizada.
Alta resistencia a productos químicos y de limpieza.
Fácil mantenimiento.

Mecanismo de descarga universal com botão duplo.
Válido para todos os tanques baixos do mercado.
Montagem rápida e fácil, sem ferramentas.
Adaptadores incluídos para base branca ROCA D2D e base roscada.*
250.000 ciclos garantidos.
Poupa até 62% da água ao lavar a cisterna da sanita.
O máximo de aperto garantido.
Alta resistência a produtos químicos e de limpeza.
Manutenção fácil.

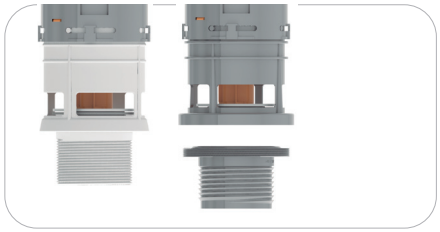

Materiales / *Materiais* : ABS / Pp / Hips / Pom

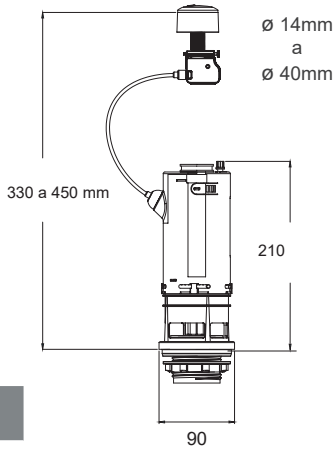

Código *Código*	Descripción *Descrição*	Unid.-Caja *Unid. Caixa*	Formato *Formato*
70312	Mecanismo Aqua	20	Bolsa / *Sacola*

AQUA

Características Técnicas

Mecanismo de descarga universal con doble pulsador.
Válida para todas las cisternas bajas del mercado.
Montaje rápido y sencillo, sin herramientas.
Incluídos adaptadores para base blanca ROCA* D2D y base roscada.
250.000 ciclos garantizados.
Permite ahorrar hasta un 62% de agua, al descargar la cisterna de su inodoro.
Máxima estanqueidad garantizada.
Alta resistencia a productos químicos y de limpieza.
Fácil mantenimiento.

Mecanismo de descarga universal com botão duplo.
Válido para todos os tanques baixos do mercado.
Montagem rápida e fácil, sem ferramentas.
Adaptadores incluídos para base branca ROCA D2D e base roscada.*
250.000 ciclos garantidos.
Poupa até 62% da água ao lavar a cisterna da sanita.
O máximo de aperto garantido.
Alta resistência a produtos químicos e de limpeza.
Manutenção fácil.

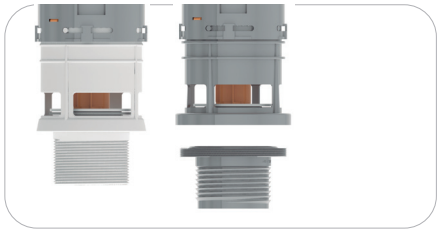

Materiales / *Materiais* : ABS / Pp / Hips / Pom

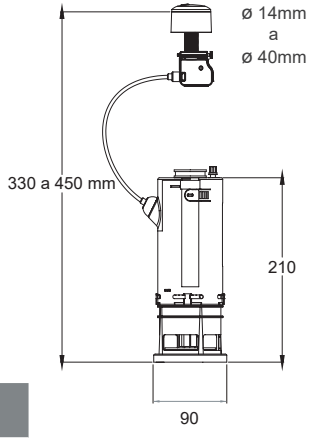

Código *Código*	Descripción *Descrição*	Unid.-Caja *Unid. Caixa*	Formato *Formato*
70311	Mecanismo Aqua	25	Bolsa / *Sacola*

NIÁGARA

Características Técnicas

Mecanismo de descarga universal con doble pulsador.
Válida para todas las cisternas bajas del mercado.
Montaje rápido y sencillo, sin herramientas.
Rebosadero ajustable en altura, sin cortes.
Incluído adaptador para base roscada.
250.000 ciclos garantizados.
Permite ahorrar hasta un 62% de agua, al descargar la cisterna de su inodoro.
Máxima estanqueidad garantizada.
Alta resistencia a productos químicos y de limpieza.
Fácil mantenimiento.

Mecanismo de descarga universal com botão duplo.
Válido para todos os tanques baixos do mercado.
Montagem rápida e fácil, sem ferramentas.
Transbordo ajustável de altura, sem cortes.
Adaptadores incluídos para base roscada.
250.000 ciclos garantidos.
Poupa até 62% da água ao lavar a cisterna da sanita.
O máximo de aperto garantido.
Alta resistência a produtos químicos e de limpeza.
Manutenção fácil.

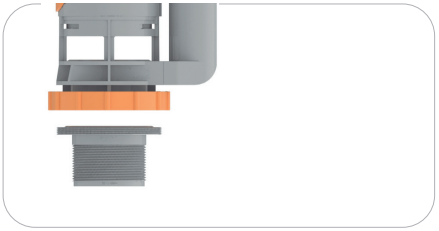

Materiales / *Materiais* : ABS / Pp / Hips / Pom

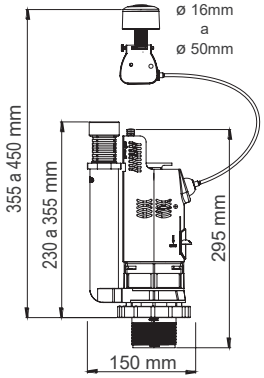

Código *Código*	Descripción *Descrição*	Unid.-Caja *Unid. Caixa*	Formato *Formato*
70300	Mecanismo Niágara	16	Caja / *Caixa*

New collection!

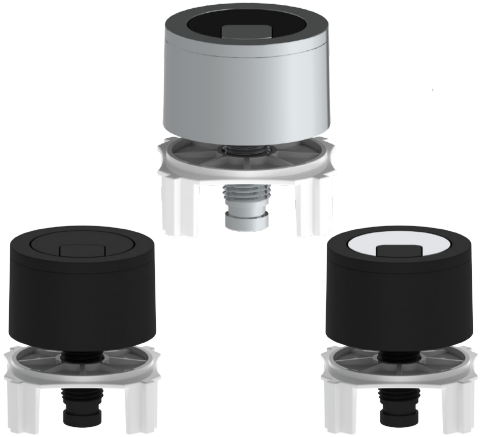

HYDRO

Características Técnicas

Mecanismo de descarga universal interrumpible con simple pulsador.
Sistema Start & Stop, maximo ahorro de agua
Válida para todas las cisternas bajas del mercado.
Montaje rápido y sencillo, sin herramientas.
Regulación automatica de altura del pulsador patentado
Incluídos adaptadores para base blanca ROCA* D2D, base gris ROCA* VICTORIA y base roscada.
250.000 ciclos garantizados.
Máxima estanqueidad garantizada.
Alta resistencia a productos químicos y de limpieza.
Fácil mantenimiento.

Mecanismo de descarga universal interrompido com um simples botão.
Sistema Start & Stop, economizando a máxima água
Válido para todos os tanques baixos do mercado.
Montagem rápida e fácil, sem ferramentas.
Regulação automática da altura do botão patenteado
Adaptadores incluídos para base branca ROCA D2D, base cinzenta ROCA* VICTORIA e base roscada.*
250.000 ciclos garantidos.
O máximo de aperto garantido.
Alta resistência a produtos químicos e de limpeza.
Manutenção fácil.

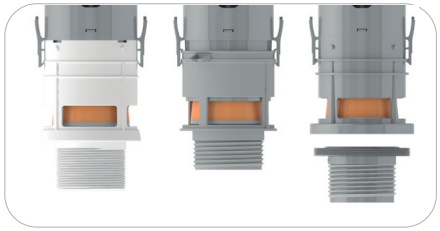

Materiales / *Materiais* : ABS / Pp / Hips / Pom

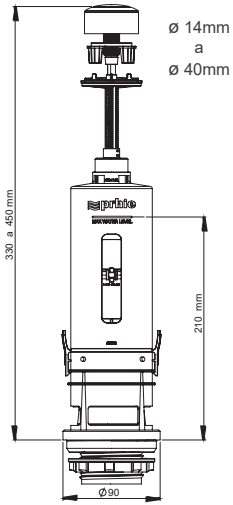

Código *Código*	Descripción *Descrição*	Unid.-Caja *Unid. Caixa*	Formato *Formato*
70113	Mecanismo Hydro	16	Caja / *Caixa*

HYDRO black

Características Técnicas

Mecanismo de descarga universal interrumpible con simple pulsador.
Sistema Start & Stop, maximo ahorro de agua
Válida para todas las cisternas bajas del mercado.
Montaje rápido y sencillo, sin herramientas.
Regulación automatica de altura del pulsador patentado
Incluídos adaptadores para base blanca ROCA* D2D, base gris ROCA* VICTORIA y base roscada.
250.000 ciclos garantizados.
Máxima estanqueidad garantizada.
Alta resistencia a productos químicos y de limpieza.
Fácil mantenimiento.

Mecanismo de descarga universal interrompido com um simples botão.
Sistema Start & Stop, economizando a máxima água
Válido para todos os tanques baixos do mercado.
Montagem rápida e fácil, sem ferramentas.
Regulação automática da altura do botão patenteado
Adaptadores incluídos para base branca ROCA D2D, base cinzenta ROCA* VICTORIA e base roscada.*
250.000 ciclos garantidos.
O máximo de aperto garantido.
Alta resistência a produtos químicos e de limpeza.
Manutenção fácil.

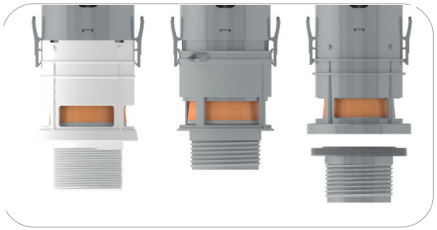

Materiales / *Materiais* : ABS / Pp / Hips / Pom

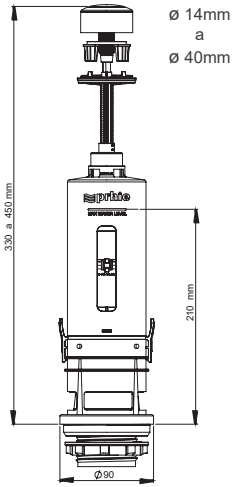

Código *Código*	Descripción *Descrição*	Unid.-Caja *Unid. Caixa*	Formato *Formato*
70113N	Mecanismo Hydro pulsador NEGRO / *PRETO*	16	Caja / *Caixa*

HYDRO

Características Técnicas

Mecanismo de descarga universal interrumpible con simple pulsador.
Sistema Start & Stop, maximo ahorro de agua
Válida para todas las cisternas bajas del mercado.
Montaje rápido y sencillo, sin herramientas.
Regulación automatica de altura del pulsador patentado
Incluídos adaptadores para base blanca ROCA* D2D, base gris ROCA* VICTORIA y base roscada.
250.000 ciclos garantizados.
Máxima estanqueidad garantizada.
Alta resistencia a productos químicos y de limpieza.
Fácil mantenimiento.

Mecanismo de descarga universal interrompido com um simples botão.
Sistema Start & Stop, economizando a máxima água
Válido para todos os tanques baixos do mercado.
Montagem rápida e fácil, sem ferramentas.
Regulação automática da altura do botão patenteado
Adaptadores incluídos para base branca ROCA D2D, base cinzenta ROCA* VICTORIA e base roscada.*
250.000 ciclos garantidos.
O máximo de aperto garantido.
Alta resistência a produtos químicos e de limpeza.
Manutenção fácil.

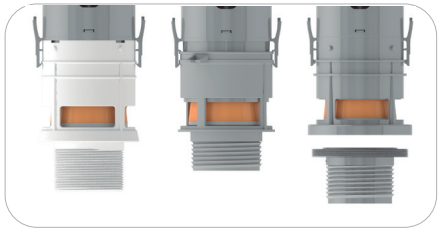

Materiales / *Materiais* : ABS / Pp / Hips / Pom

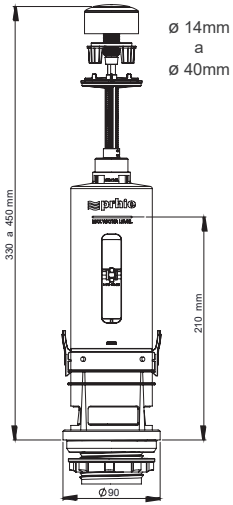

Código *Código*	Descripción *Descrição*	Unid.-Caja *Unid. Caixa*	Formato *Formato*
70112	Mecanismo Hydro	20	Bolsa / *Sacola*

HYDRO

Características Técnicas

Mecanismo de descarga universal interrumpible con simple pulsador.
Sistema Start & Stop, maximo ahorro de agua
Válida para todas las cisternas bajas del mercado.
Montaje rápido y sencillo, sin herramientas.
Regulación automatica de altura del pulsador patentado
Incluídos adaptadores para base blanca ROCA* D2D, base gris ROCA* VICTORIA y base roscada.
250.000 ciclos garantizados.
Máxima estanqueidad garantizada.
Alta resistencia a productos químicos y de limpieza.
Fácil mantenimiento.

Mecanismo de descarga universal interrompido com um simples botão.
Sistema Start & Stop, economizando a máxima água
Válido para todos os tanques baixos do mercado.
Montagem rápida e fácil, sem ferramentas.
Regulação automática da altura do botão patenteado
Adaptadores incluídos para base branca ROCA D2D, base cinzenta ROCA* VICTORIA e base roscada.*
250.000 ciclos garantidos.
O máximo de aperto garantido.
Alta resistência a produtos químicos e de limpeza.
Manutenção fácil.

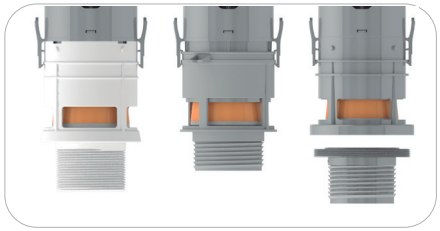

Materiales / *Materiais* : ABS / Pp / Hips / Pom

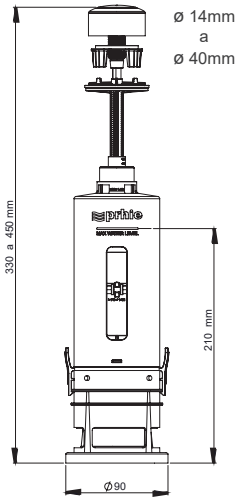

Código *Código*	Descripción *Descrição*	Unid.-Caja *Unid. Caixa*	Formato *Formato*
70111	Mecanismo Hydro	25	Bolsa / *Sacola*

ECO

Características Técnicas

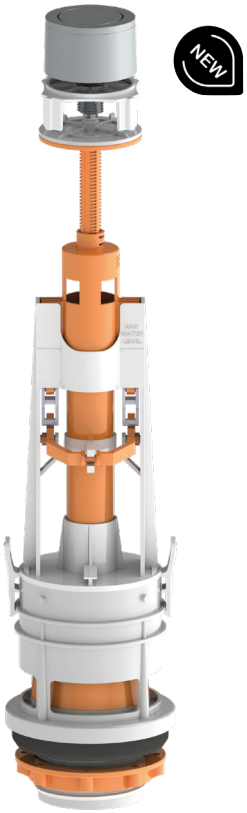

Mecanismo de descarga universal interrumpible con simple pulsador.
Sistema Start & Stop, maximo ahorro de agua
Válida para todas las cisternas bajas del mercado.
Montaje rápido y sencillo, sin herramientas.
Regulación automatica de altura del pulsador patentado
Incluídos adaptadores para base blanca ROCA* D2D, base gris ROCA* VICTORIA y base roscada.
250.000 ciclos garantizados.
Máxima estanqueidad garantizada.
Alta resistencia a productos químicos y de limpieza.
Fácil mantenimiento.

Mecanismo de descarga universal interrompido com um simples botão.
Sistema Start & Stop, economizando a máxima água
Válido para todos os tanques baixos do mercado.
Montagem rápida e fácil, sem ferramentas.
Regulação automática da altura do botão patenteado
Adaptadores incluídos para base branca ROCA D2D, base cinzenta ROCA* VICTORIA e base roscada.*
250.000 ciclos garantidos.
O máximo de aperto garantido.
Alta resistência a produtos químicos e de limpeza.
Manutenção fácil.

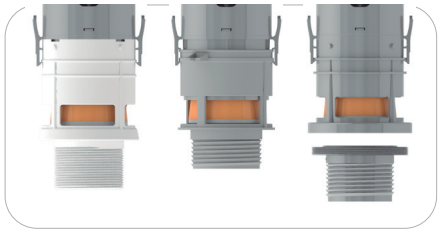

Materiales / *Materiais* : ABS / Pp / Hips / Pom

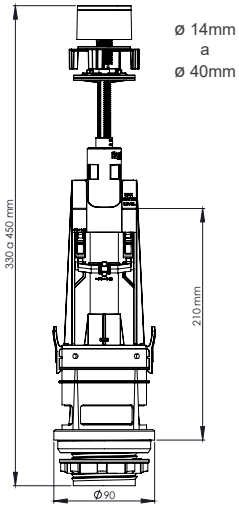

Código *Código*	Descripción *Descrição*	Unid.-Caja *Unid. Caixa*	Formato *Formato*
70114	Mecanismo Eco	25	Bolsa / *Sacola*

ECO black

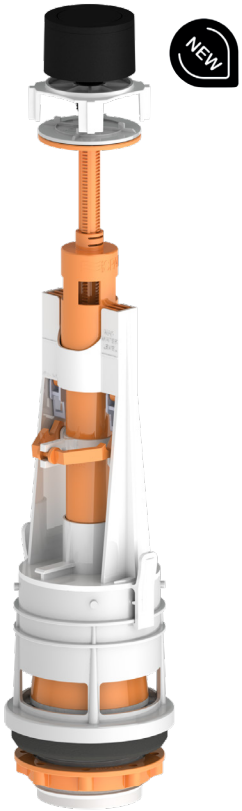

Características Técnicas

Mecanismo de descarga universal interrumpible con simple pulsador.
Sistema Start & Stop, maximo ahorro de agua
Válida para todas las cisternas bajas del mercado.
Montaje rápido y sencillo, sin herramientas.
Regulación automatica de altura del pulsador patentado
Incluídos adaptadores para base blanca ROCA* D2D, base gris ROCA* VICTORIA y base roscada.
250.000 ciclos garantizados.
Máxima estanqueidad garantizada.
Alta resistencia a productos químicos y de limpieza.
Fácil mantenimiento.

Mecanismo de descarga universal interrompido com um simples botão.
Sistema Start & Stop, economizando a máxima água
Válido para todos os tanques baixos do mercado.
Montagem rápida e fácil, sem ferramentas.
Regulação automática da altura do botão patenteado
Adaptadores incluídos para base branca ROCA D2D, base cinzenta ROCA* VICTORIA e base roscada.*
250.000 ciclos garantidos.
O máximo de aperto garantido.
Alta resistência a produtos químicos e de limpeza.
Manutenção fácil.

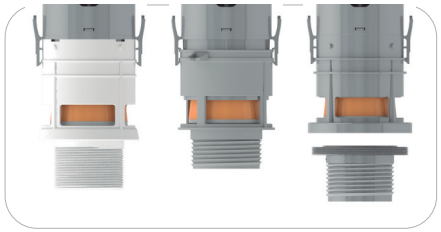

Materiales / *Materiais* : ABS / Pp / Hips / Pom

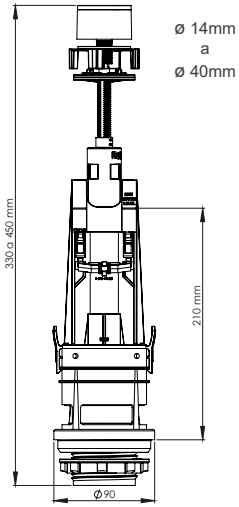

Código *Código*	Descripción *Descrição*	Unid.-Caja *Unid. Caixa*	Formato *Formato*
70114N	Mecanismo Eco pulsador NEGRO / *PRETO*	25	Bolsa / *Sacola*

AIGUA

Características Técnicas

Mecanismo de descarga de tirador.
Válida para cisternas bajas.
Incluye tirador ajustable en altura y base universal
Rebosadero ajustable en altura.
Regulación del volumen de descarga de agua.
Incluído adaptador para base roscada.
Estanqueidad total.
Alta resistencia a productos químicos y de limpieza.
Fácil mantenimiento.

Manuseie o mecanismo de descarga.
Válido para tanques baixos.
Inclui pega ajustável em altura e base universal
Transbordo ajustável à altura.
Regulação do volume de descarga de água.
Adaptador incluído para base roscada.
Aperto total.
Alta resistência a produtos químicos e de limpeza.
Manutenção fácil.

Materiales / *Materiais* : ABS / Pp / Hips / Pom

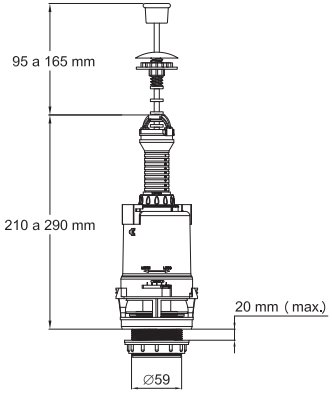

Código *Código*	Descripción *Descrição*	Unid.-Caja *Unid. Caixa*	Formato *Formato*
70400	Mecanismo Aigua	25	Bolsa / *Sacola*

P11

Características Técnicas

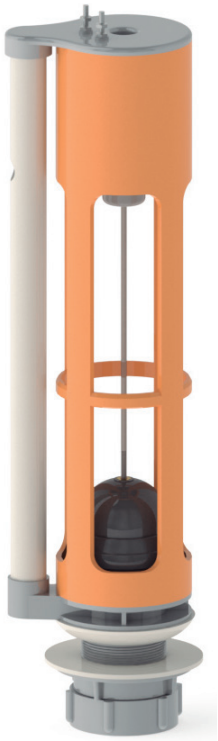

Mecanismo de descarga eléctrico.
Corriente eléctrica 230V.
Adaptable a todas las cisternas de tanque alto.
Alta resistencia a productos químicos y de limpieza.
Máxima estanqueidad garantizada.

Mecanismo elétrico descarga.
Corrente elétrica 230V.
Adaptável a todos os tanques altos.
Alta resistência a produtos químicos e de limpeza.
O máximo de aperto garantido.

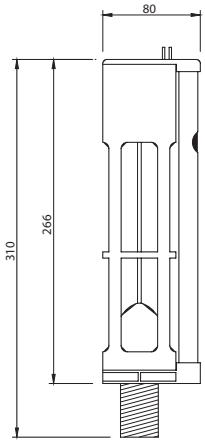

Materiales / *Materiais* : Pp / Pom

Código *Código*	Descripción *Descrição*	Unid.-Caja *Unid. Caixa*	Formato *Formato*
60220	Mecanismo P11 230V	25	Caja / *Caixa*

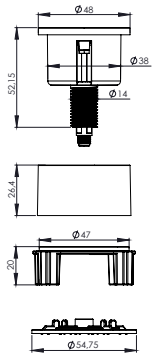

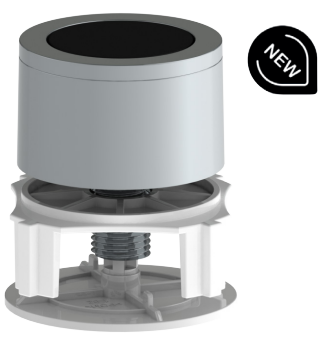

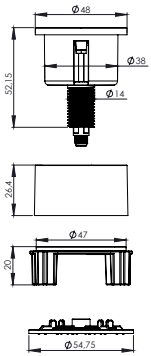

Código Código	Descripción Descrição	Unid.-Caja Unid. Caixa	Formato Formato
P7011010	Hydro	1	Bolsa / Sacola
P7011010B	Hydro	1	Blister

Pulsador cromado
Botão cromado
Materiales / *Materiais* : ABS + POM

Código Código	Descripción Descrição	Unid.-Caja Unid. Caixa	Formato Formato
P7011010CN	Hydro	1	Blister

Pulsador cuerpo cromado boton negro
Botão preto do botão do corpo cromado
Materiales / *Materiais* : ABS + POM

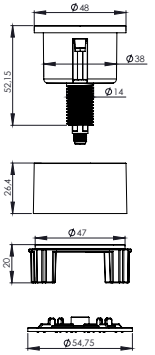

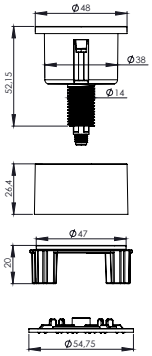

Código Código	Descripción Descrição	Unid.-Caja Unid. Caixa	Formato Formato
P7011010NBL	Hydro	1	Blister

Pulsador negro
Botão preto
Materiales / *Materiais* : ABS + POM

Código Código	Descripción Descrição	Unid.-Caja Unid. Caixa	Formato Formato
P7011010NC	Hydro	1	Blister

Pulsador cuerpo negro boton cromado
Botão cromado do botão do corpo preto
Materiales / *Materiais* : ABS + POM

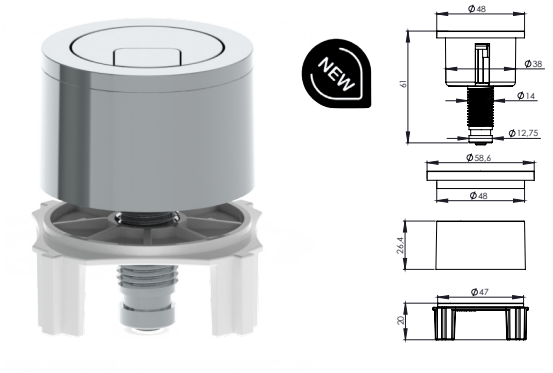

Código Código	Descripción Descrição	Unid.-Caja Unid. Caixa	Formato Formato
P7032039	Niagara+, Niagara, Aqua	1	Bolsa / Sacola
P7032039B	Niagara+, Niagara, Aqua	1	Blister

Pulsador cromado
Botão cromado
Materiales / *Materiais* : ABS + POM

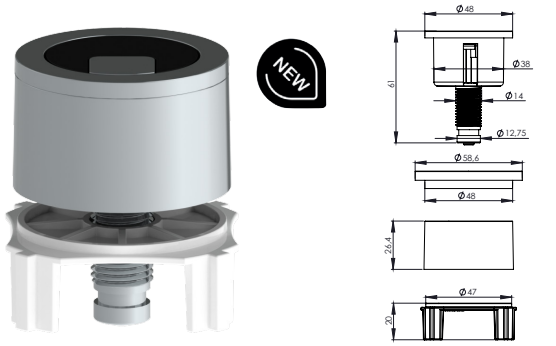

Código Código	Descripción Descrição	Unid.-Caja Unid. Caixa	Formato Formato
P7032039CN	Niagara+, Niagara, Aqua	1	Blister

Pulsador cuerpo cromado boton negro
Botão preto do botão do corpo cromado
Materiales / *Materiais* : ABS + POM

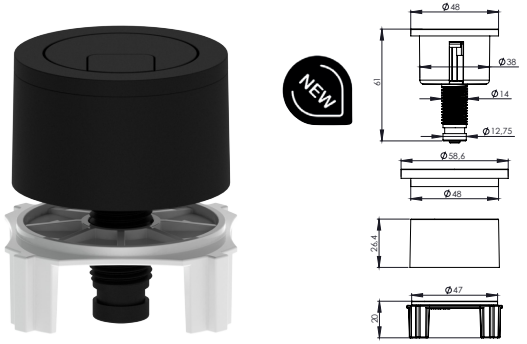

Código Código	Descripción Descrição	Unid.-Caja Unid. Caixa	Formato Formato
P7032039NBL	Niagara+, Niagara, Aqua	1	Blister

Pulsador negro
Botão preto
Materiales / *Materiais* : ABS + POM

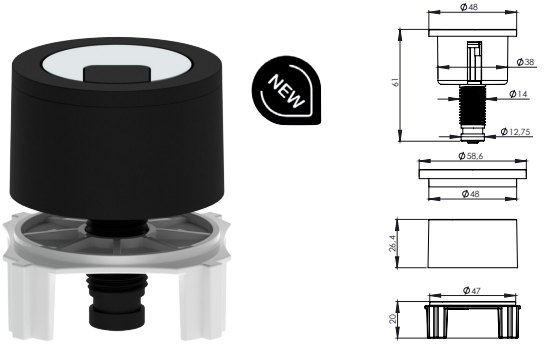

Código Código	Descripción Descrição	Unid.-Caja Unid. Caixa	Formato Formato
P7032039NC	Niagara+, Niagara, Aqua	1	Blister

Pulsador cuerpo negro boton cromado
Botão cromado do botão do corpo petro
Materiales / *Materiais* : ABS + POM

Código *Código*	Descripción *Descrição*	Unid.-Caja *Unid. Caixa*	Formato *Formato*
70401	Tirador Aigua / *Atirador Aigua* (70400)	1	Bolsa / *Sacola*

Código *Código*	Descripción *Descrição*	Unid.-Caja *Unid. Caixa*	Formato *Formato*
70302	Junta cierre Niagara / *Selo de vedação Niagara* (70300)	1	Bolsa / *Sacola*

Código *Código*	Descripción *Descrição*	Unid.-Caja *Unid. Caixa*	Formato *Formato*
70315	Junta cierre Niagara +,Hydro *Selo de vedação Niagara +, Hydro*	1	Bolsa / *Sacola*

Código *Código*	Descripción *Descrição*	Unid.-Caja *Unid. Caixa*	Formato *Formato*
70402	Junta cierre Aigua / *Selo de vedação Aigua* (70400)	1	Bolsa / *Sacola*

Código *Código*	Descripción *Descrição*	Unid.-Caja *Unid. Caixa*	Formato *Formato*
P701103	Junta cierre Hydro / *Selo de vedação Hydro* (70110)	1	Bolsa / *Sacola*

Código *Código*	Descripción *Descrição*	Unid.-Caja *Unid. Caixa*	Formato *Formato*
90002	Tornillo taza tanque / *Copo de tanque de parafuso*	1	Bolsa / *Sacola*

Código *Código*	Descripción *Descrição*	Unid.-Caja *Unid. Caixa*	Formato *Formato*
90001	Junta taza tanque / *Seio do copo do tanque*	1	Bolsa / *Sacola*

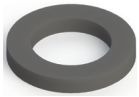

Código *Código*	Descripción *Descrição*	Unid.-Caja *Unid. Caixa*	Formato *Formato*
90003	Conjunto base / *Conjunto básico*	1	Bolsa / *Sacola*

Código *Código*	Descripción *Descrição*	Unid.-Caja *Unid. Caixa*	Formato *Formato*
90004	Conjunto adaptador / *Conjunto adaptador*	1	Bolsa / *Sacola*

Código *Código*	Descripción *Descrição*	Unid.-Caja *Unid. Caixa*	Formato *Formato*
P7032030	Junta plana adaptador / *Junta plana adaptador*	1	Bolsa / *Sacola*

Código *Código*	Descripción *Descrição*	Unid.-Caja *Unid. Caixa*	Formato *Formato*
62220	Conjunto térmico 230V / *Conjunto térmico 230V*	1	Bolsa / *Sacola*

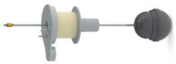

Código *Código*	Descripción *Descrição*	Unid.-Caja *Unid. Caixa*	Formato *Formato*
64010	Boya con varilla / *Bóia com vara*	1	Bolsa / *Sacola*

Código *Código*	Descripción *Descrição*	Unid.-Caja *Unid. Caixa*	Formato *Formato*
65099	Conjunto accesorios / *Conjunto de acessórios*	1	Bolsa / *Sacola*

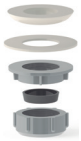

Código *Código*	Descripción *Descrição*	Unid.-Caja *Unid. Caixa*	Formato *Formato*
70019	Casquillo / *Casquilho*	1	Bolsa / *Sacola*

Código *Código*	Descripción *Descrição*	Unid.-Caja *Unid. Caixa*	Formato *Formato*
61220	Bobina térmica 230V / *Bobina térmica 230V*	1	Bolsa / *Sacola*

ALTIS

Características Técnicas

Válvula flotador compacta para alimentación lateral.
Válida para todas las cisternas.
Rango de actuación: 0,5 bar a 12 bar.
Resiste picos de presión hasta 16 bar.
Conexión mediante rosca latón 3/8”.
Cierre instantáneo mediante sistema servo.
Alta resistencia a productos químicos y de limpieza.
Cuerpo giratorio 180º.
Altura regulable.
Doble vaso.
Alimentación rápida y silenciosa.
Acceso al filtro desde el exterior del tanque.

Válvula de flutuação compacta para alimentação lateral.
Válido para todos os tanques.
Gama de ação: 0,5 bar a 12 bar.
Resiste a picos de pressão até 16 bar.
Ligação por fio de latão 3/8”.
Fecho instantâneo por sistema servo.
Alta resistência a produtos químicos e de limpeza.
Corpo rotativo 180º.
Altura ajustável
Vidro duplo.
Poder rápido e silencioso.
Acesso ao filtro a partir do lado de fora do tanque.

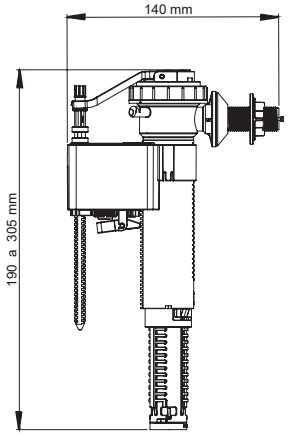

Materiales / *Materiais* : ABS / Pom / Latón *latão*

Código *Código*	Descripción *Descrição*	Unid.-Caja *Unid. Caixa*	Formato *Formato*
80100	Válvula Flotador / *Bóia* Altis	15	Caja / *Caixa*

FORTIS

Características Técnicas

Válvula flotador compacta para alimentación inferior.
Válida para todas las cisternas.
Rango de actuación: 0,5 bar a 12 bar.
Resiste picos de presión hasta 16 bar.
Conexión mediante rosca latón 3/8”.
Cierre instantáneo mediante sistema servo.
Alta resistencia a productos químicos y de limpieza.
Cuerpo giratorio 180º.
Altura regulable.
Doble vaso.
Alimentación rápida y silenciosa.
Acceso al filtro desde el exterior del tanque.

Válvula de flutuação compacta para alimentação inferior.
Válido para todos os cisternas.
Gama de ação: 0,5 bar a 12 bar.
Resiste a picos de pressão até 16 bar.
Ligação por fio de latão 3/8”.
Fecho instantâneo por sistema servo
Alta resistência a produtos químicos e de limpeza.
Corpo rotativo 180º.
Altura ajustável.
Vidro duplo.
Poder rápido e silencioso.
Acesso ao filtro a partir do lado de fora do tanque.

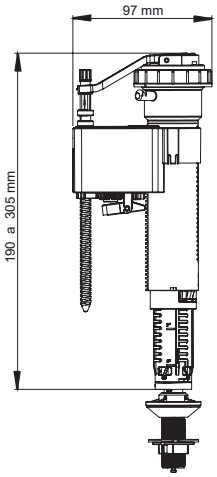

Materiales / *Materiais* : ABS / Pom / Latón *latão*

Código *Código*	Descripción *Descrição*	Unid.-Caja *Unid. Caixa*	Formato *Formato*
80101	Válvula Flotador / *Bóia* Fortis	15	Caja / *Caixa*

FOR-ALL

Características Técnicas

Válvula flotador DUAL compacta para alimentación lateral o inferior.
Válida para todas las cisternas.
Rango de actuación: 0,5 bar a 12 bar.
Resiste picos de presión hasta 16 bar.
Conexión mediante rosca latón 3/8”.
Cierre instantáneo mediante sistema servo.
Alta resistencia a productos químicos y de limpieza.
Cuerpo giratorio 180º.
Altura regulable.
Doble vaso.
Alimentación rápida y silenciosa.
Acceso al filtro desde el exterior del tanque.

Válvula de boia DUAL compacta para alimentação lateral ou inferior.
Válido para todos os tanques.
Gama de ação: 0,5 bar a 12 bar.
Resiste a picos de pressão até 16 bar.
Ligação por fio de latão 3/8”.
Fecho instantâneo por sistema servo.
Alta resistência a produtos químicos e de limpeza.
Corpo rotativo 180º.
Altura ajustável.
Vidro duplo.
Poder rápido e silencioso.
Acesso ao filtro a partir do lado de fora do tanque.

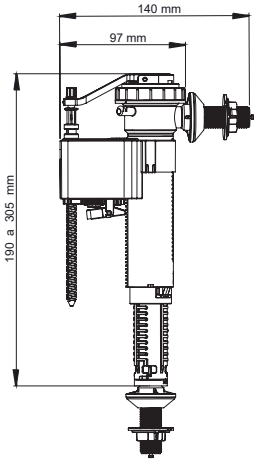

Materiales / *Materiais* : ABS / Pom / Latón *latão*

Código *Código*	Descripción *Descrição*	Unid.-Caja *Unid. Caixa*	Formato *Formato*
80120	Válvula Flotador / *Bóia* For-All	15	Caja / *Caixa*

Código *Código*	Descripción *Descrição*	Unid.-Caja *Unid. Caixa*	Formato *Formato*
80194	Conexión toma agua laton 3/8” *Ligação leva latão de água 3/8”*	1	Bolsa / *Sacola*

Código *Código*	Descripción *Descrição*	Unid.-Caja *Unid. Caixa*	Formato *Formato*
80192	Junta obturación *Junta de vedação*	1	Bolsa / *Sacola*

ALTIS eco

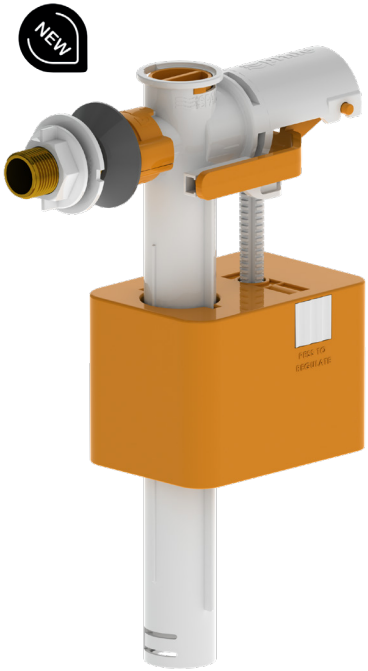

Características Técnicas

Válvula flotador compacta para alimentación lateral.
Válida para todas las cisternas.
Rango de actuación: 0,5 bar a 10 bar.
Resiste picos de presión hasta 12 bar.
Conexión mediante rosca latón 3/8”.
Cierre mediante sistema piston.
Alta resistencia a productos químicos y de limpieza.

Válvula compacta flutuante para alimentação lateral
Válido para todos os tanques.
Gama de ação: 0,5 bar a 10 bar.
Resiste a picos de pressão até 12 bar.
Ligação por fio de latão 3/8”.
Fecho por sistema de pistão.
Alta resistência a produtos químicos e de limpeza.
Altura ajustável.

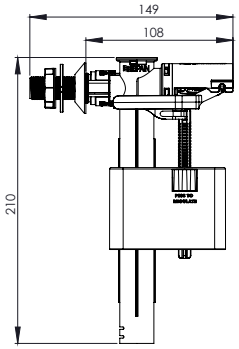

Materiales / *Materiais* : ABS / Pom / Latón *latão*

Código *Código*	Descripción *Descrição*	Unid.-Caja *Unid. Caixa*	Formato *Formato*
80131	Válvula Flotador / *Bóia* Altis eco	25	Bolsa / *Sacola*

FORTIS eco

Características Técnicas

Válvula flotador compacta para alimentación inferior.
Válida para todas las cisternas.
Rango de actuación: 0,5 bar a 10 bar.
Resiste picos de presión hasta 12 bar.
Conexión mediante rosca latón 3/8”.
Cierre mediante sistema piston.
Alta resistencia a productos químicos y de limpieza.
Altura regulable.

Válvula compacta flutuante para alimentação inferior
Válido para todos os tanques.
Gama de ação: 0,5 bar a 10 bar.
Resiste a picos de pressão até 12 bar.
Ligação por fio de latão 3/8”.
Fecho por sistema de pistão.
Alta resistência a produtos químicos e de limpeza.
Altura ajustável.

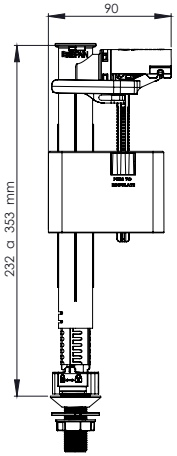

Materiales / *Materiais* : ABS / Pom / Latón *latão*

Código *Código*	Descripción *Descrição*	Unid.-Caja *Unid. Caixa*	Formato *Formato*
80132	Válvula Flotador / *Bóia* Fortis eco	25	Bolsa / *Sacola*

FOR-ALL eco

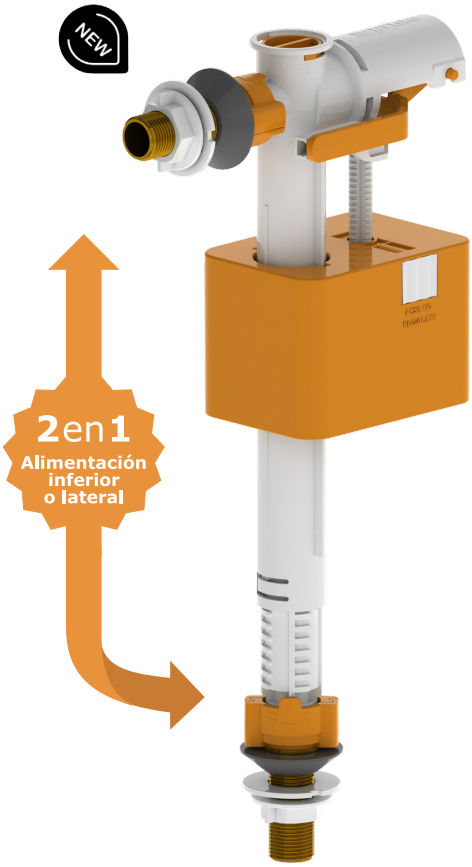

Características Técnicas

Válvula flotador compacta DUAL para alimentación lateral o inferior.
Válida para todas las cisternas.
Rango de actuación: 0,5 bar a 10 bar.
Resiste picos de presión hasta 12 bar.
Conexión mediante rosca latón 3/8”.
Cierre mediante sistema piston.
Alta resistencia a productos químicos y de limpieza.
Altura regulable.

Válvula dupla compacta flutuante para alimentação lateral ou inferior.
Válido para todos os tanques.
Gama de ação: 0,5 bar a 10 bar.
Resiste a picos de pressão até 12 bar.
Ligação por fio de latão 3/8”.
Fecho por sistema de pistão.
Alta resistência a produtos químicos e de limpeza.
Altura ajustável.

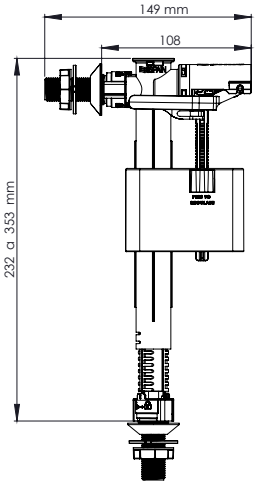

Materiales / *Materiais* : ABS / Pom / Latón *latão*

Código *Código*	Descripción *Descrição*	Unid.-Caja *Unid. Caixa*	Formato *Formato*
80130	Válvula Flotador / *Bóia* For-All eco	25	Bolsa / *Sacola*

Código *Código*	Descripción *Descrição*	Unid.-Caja *Unid. Caixa*	Formato *Formato*
80195	Conexión toma agua laton 3/8” *Ligação leva latão de água 3/8”*	1	Bolsa / *Sacola*

Código *Código*	Descripción *Descrição*	Unid.-Caja *Unid. Caixa*	Formato *Formato*
80196	Junta obturación *Junta de vedação*	1	Bolsa / *Sacola*

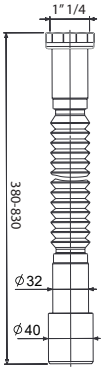

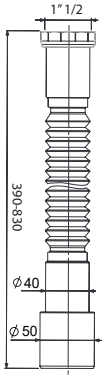

Código Código	Descripción Descrição	Unid.-Caja Unid. Caixa	Formato Formato
35003	1"1/4 ø 32-40 mm	100	Bolsa / Sacola

Código Código	Descripción Descrição	Unid.-Caja Unid. Caixa	Formato Formato
35006	1"1/2 ø 40-50 mm	75	Bolsa / Sacola

Tubo de conexión flexible extensible
Tubo de conexão flexível extensível
Materiales / *Materiais* : PP

Tubo de conexión flexible extensible
Tubo de conexão flexível extensível
Materiales / *Materiais* : PP

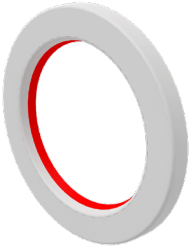

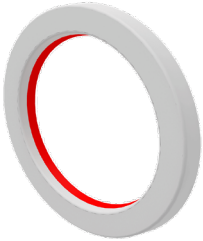

Código Código	Descripción Descrição	Unid.-Caja Unid. Caixa	Formato Formato
36001	ø 32 mm	50	Bolsa / Sacola

Código Código	Descripción Descrição	Unid.-Caja Unid. Caixa	Formato Formato
36002	ø 40 mm	50	Bolsa / Sacola

Junta plana bicomponente para evitar goteos
Junta plana bicomponente para evitar gotejamento
Materiales / *Materiais* : PP+TPE

Junta plana bicomponente para evitar goteos
Junta plana bicomponente para evitar gotejamento
Materiales / *Materiais* : PP+TPE

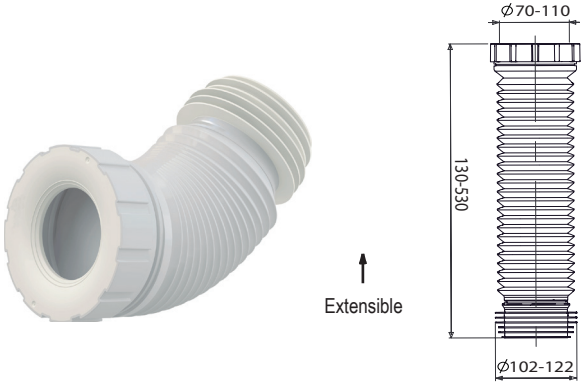

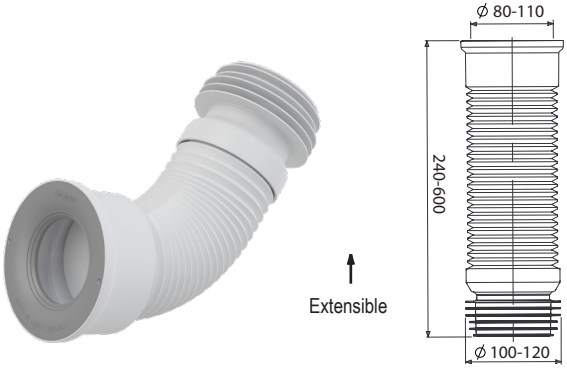

Código Código	Descripción Descrição	Unid.-Caja Unid. Caixa	Formato Formato
31001	ø 100 - 110 mm	20	Bolsa / Sacola

Código Código	Descripción Descrição	Unid.-Caja Unid. Caixa	Formato Formato
31006	ø 100 - 110 mm	20	Bolsa / Sacola

Manguito flexible extensible WC
Sanita extensível flexível
Materiales / *Materiais* : PP+TPE

Manguito flexible extensible WC
Sanita extensível flexível
Materiales / *Materiais* : PP+TPE

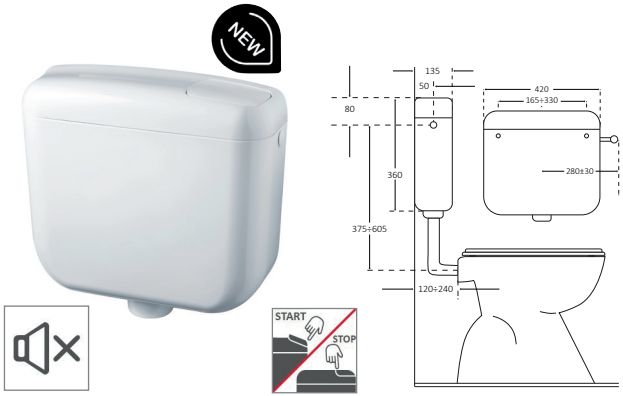

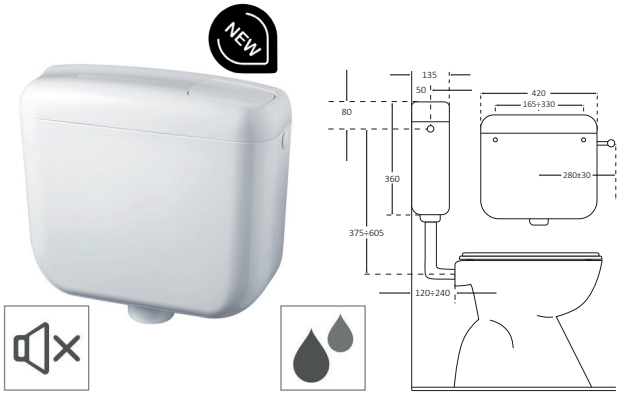

Código Código	Descripción Descrição	Unid.-Caja Unid. Caixa	Formato Formato
24001	Instalación baja o media altura	1	Caja / Caixa

Código Código	Descripción Descrição	Unid.-Caja Unid. Caixa	Formato Formato
24002	Instalación baja o media altura	1	Caja / Caixa

Cisterna SEA start stop completa
Tanque SEA start stop completo
Materiales / *Materiais* : ABS

Cisterna SEA doble pulsador completa
Tanque SEA botão duplo completo
Materiales / *Materiais* : ABS

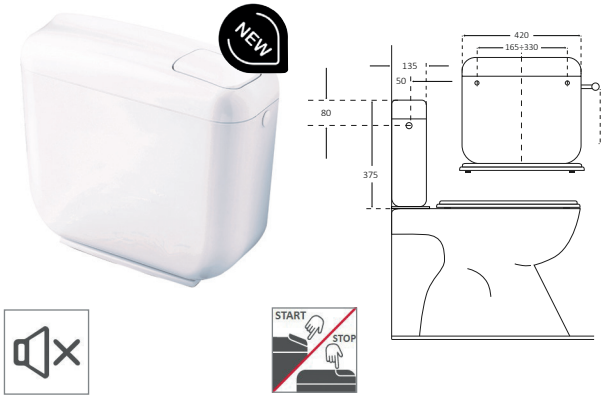

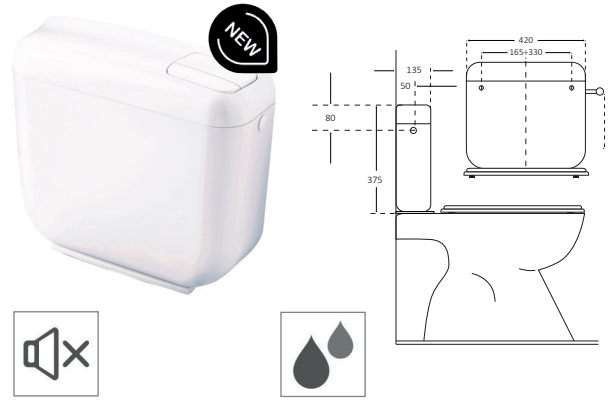

Código Código	Descripción Descrição	Unid.-Caja Unid. Caixa	Formato Formato
25001	Instalación monoblock completa	1	Caja / Caixa

Código Código	Descripción Descrição	Unid.-Caja Unid. Caixa	Formato Formato
25002	Instalación monoblock completa	1	Caja / Caixa

Cisterna SEA Monoblock start stop
Tanque SEA monoblock start stop completo
Materiales / *Materiais* : ABS

Cisterna SEA Monoblock doble pulsador
Tanque SEA monoblock botão duplo completo
Materiales / *Materiais* : ABS

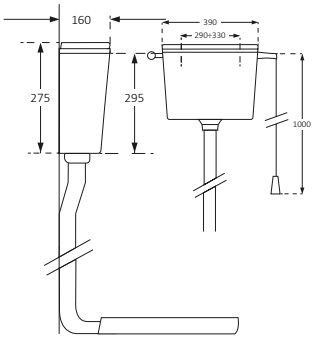

Código Código	Descripción Descrição	Unid.-Caja Unid. Caixa	Formato Formato
26001	Instalación media o alta sin tapa	1	Caja / Caixa
26002	Instalación media o alta con tapa	1	Caja / Caixa

Cisterna POND Alta
Tanque POND alto sem tampa
Materiales / *Materiais* : ABS

Pedidos
Los pedidos deberán ser remitidos por escrito, y firmados por el comprador, a Prhie Components, S.L. Ello supone la aceptación por el cliente de todas las condiciones generales de venta. No se procesarán pedidos inferiores a 30,00 euros.

Precios
Los precios reflejados en nuestra tarifa son los recomendados de venta al público y están expresados en Euros. Los precios no incluyen IVA. Podrán ser modificados en cualquier momento sin previo aviso.

Plazos de entrega
Los plazos de entrega establecidos se entienden, en todo caso, sin compromiso y deben considerarse solamente a título orientativo; no aceptando, en consecuencia, reclamación alguna por el retraso que pudiera presentarse en los envíos.

Forma de entrega
Queda reservado el derecho de efectuar entregas parciales de los pedidos aceptados, sin el compromiso de entregarlos completos de una sola vez.
El transporte es por cuenta de Prhie, salvo indicación en contra del comprador, y siempre que el valor neto de la mercancía supere el mínimo de (350,00 € Peninsula) (500,00 € Islas Baleares) (700,00 € Islas Canarias) (700,00 € Andorra) (700€ Portugal) impuestos no incluidos.
Para otros mercados de exportación por favor contacte con el departamento de export.

Embalajes
La mercancía se expedirá embalada en la forma establecida por el Prhie y su coste será a cargo del comprador cuando se requiera un embalaje especial.

Anulaciones
Cualquier anulación deberá ser comunicada por escrito y no se aceptarán en los siguientes casos:

- Cuando la expedición del mismo haya sido realizada.
- Cuando se trate de productos especiales no incluidos en tarifa.
- Prhie se reserva el derecho de anular los pedidos pendientes de entrega si el comprador ha incumplido, total o parcialmente, anteriores acuerdos.

Garantía
El período de garantía es de 3 años, siempre y cuando las mercancías hayan sido almacenadas, mantenidas y utilizadas cuidadosamente por el comprador.
El material será repuesto siempre y cuando haya sido previamente inspeccionado por los técnicos de Prhie, su instalación se haya efectuado de acuerdo con la normativa vigente y esté probado que es defectuoso.
Prhie no se hace responsable de los daños que directa o indirectamente pudieran ocasionar los defectos de sus productos, si estos han sido manipulados o en su instalación se han utilizados siliconas o sellantes industriales cuyos componentes deterioren el producto.
La garantía solo ampara los defectos de fabricación y los costes de reposición del producto.
Queda excluida de esta garantía cualquier otra reclamación que por defecto del producto pudiera derivarse.

Reclamaciones
La venta se considera en firme en el momento de la recepción de la mercancía por parte del cliente.
Se establece un plazo de 10 días para atender cualquier reclamación derivada de la calidad.
Transcurrido este plazo, la mercancía quedará sujeta a la garantía general.

Expediciones
La mercancia viajará siempre por cuenta y riesgo del comprador.

Devoluciones
No será admitida ninguna devolución sin previa autorización por parte de Prhie
Del importe de la devolución será deducido un 10% en concepto de costes de recepción y revisión.
En cualquier caso la mercancía deberá ser remitida a portes pagados y en la fecha acordada previamente con Prhie.

Condiciones de pago
El pago de las mercancías será efectuado en las condiciones pactadas con el comprador y en los plazos estipulados con el mismo.
Prhie se reserva el derecho de suspender las entregas parciales o totales de un pedido si el comprador incumpliese cualquiera de las condiciones acordadas con el primero.

Reserva de modificacón
Prhie se reserva el derecho de modificar sin previo aviso, el diseño y medidas de todos nuestros fabricados.

Reserva de dominio
Prhie mantendrá la propiedad de las mercancías suministradas en tanto el pago de las mismas no haya sido recibido.
El comprador tomará todas las medidas necesarias para la protección de los derechos de propiedad de Prhie.

Impuestos
Serán aplicados en factura, sobre los precios de la tarifa vigente, los impuestos que procedan de acuerdo con la legislación vigente. Cualquier otro gravamen que pudiera decretarse será asimismo cargado.

Jurisdicción
Ambas partes, comprador y vendedor, se someten expresamente a la jurisdicción de los tribunales y Juzgados de Barcelona en caso de litigio.

Pedidos
As encomendas devem ser enviadas por escrito, e assinadas pelo comprador, à Prhie Components, S.L. Isto implica a aceitação pelo cliente de todas as condições gerais de venda. As encomendas abaixo dos 30,00 euros não serão processadas.

Os preços
Os preços refletidos na nossa tarifa são os recomendados para venda ao público e são expressos em Euros. Os preços não incluem IVA. Podem ser modificados a qualquer momento sem aviso prévio.

Prazos de entrega
Os prazos de entrega estabelecidos são entendidos, em qualquer caso, sem compromisso e devem ser considerados apenas para orientação; não aceitar, por conseguinte, qualquer reclamação pelo atraso que possa ocorrer nas transferências.

Forma de entrega.
O direito de fazer entregas parciais de ordens aceites é reservado, sem o compromisso de as entregar completas imediatamente.
O transporte é à custa da Prhie, salvo indicação contra o comprador, e desde que o valor líquido das mercadorias exceda o mínimo de (350,00 € Península) (500,00 € Ilhas Baleares) (700,00 € Ilhas Canárias) (700,00 € Andorra) (700€ Portugal) impostos não incluídos.
Para outros mercados de exportação, contacte o departamento de exportação en export@prhie.com.

Embalagem
As mercadorias serão expedidas embaladas da forma estabelecida pela Prhie e o seu custo será suportado pelo comprador quando for necessária uma embalagem especial.

Cancelamentos
Qualquer cancelamento deveser comunicado por escrito e não será aceite nos seguintes casos:

- *Quando a expedição do mesmo for realizada.*
- *No caso de produtos especiais não incluídos na taxa.*
- *A Prhie reserva-se o direito de cancelar as ordens de entrega se o comprador tiver violado, total ou parcialmente, acordos anteriores.*

Garantia
O período de garantia é de 3 anos, desde que os bens tenham sido armazenados, mantidos e utilizados cuidadosamente pelo comprador.
O material será substituído desde que tenha sido previamente inspecionado pelos técnicos da Prhie, a sua instalação foi efetuada de acordo com as normas em vigor e está comprovadamente defeituosa.
A Prhie não se responsabiliza por danos que, direta ou indiretamente, possam causar defeitos nos seus produtos, se estes tiverem sido manipulados ou na sua instalação terem sido utilizados silicones ou vedantes industriais cujos componentes deterioram o produto.
A garantia cobre apenas defeitos de fabrico e custos de substituição do produto.
Excluída desta garantia está qualquer outra reclamaçãoque possa surgir do padrão do produto.

Reivindicações
A venda é considerada firme no momento da receção dos bens pelo cliente.
É estabelecido um prazo de 10 dias para atender a qualquer reclamação derivada da qualidade.
Após este período, as mercadorias ficarão sujeitas à garantia geral.

Expedições.-
A mercadoria viajará sempre por conta própria do comprador.

Devoluções
Nenhuma devolução será aceite sem autorização prévia da Prhie
O montante do reembolso será deduzido 10% para os custos de receção e revisão.
Em todo o caso, a mercadoria deve ser enviada por correio pago e na data previamente acordada com a Prhie.

Condições de pagamento
O pagamento das mercadorias será efetuado nas condições acordadas com o comprador e nos termos estipulados com ele.
A Prhie reserva-se o direito de suspender entregas parciais ou totais de uma encomenda se o comprador não cumprir qualquer uma das condições acordadas com o primeiro.

Reserva de modificação
A Prhie reserva-se o direito de modificar sem aviso prévio, o design e as medições de todos os nossos produtos.

Reserva do título.
A Prhie manterá a propriedade das mercadorias fornecidas enquanto o pagamento das mercadorias não tiver sido recebido.
O comprador tomará todas as medidas necessárias para a proteção dos direitos de propriedade da Prhie.

Impostos
Serão aplicados na fatura, sobre os preços da taxa atual, os impostos que decorrem de acordo com a legislação em vigor. Qualquer outra impacência que possa ser decretada também será cobrada.

Jurisdição
Ambas as partes, comprador e vendedor, submetem-se expressamente à jurisdição dos tribunais e tribunais de Barcelona (España) em caso de litígio.

Prhie Components, S.L.
Pol. Ind. Llinars Park
Agricultura, 6-8
08450 Llinars del Valles
(Barcelona) España

t: (+34) 938413604
f: (+34) 938411081

w: www.prhie.com
e: prhie@prhie.com

QUALITY
MADE IN SPAIN

V 2023-06