80120

FOR-ALL | Válvula flotador DUAL compacta para alimentación lateral o inferior

prhie®

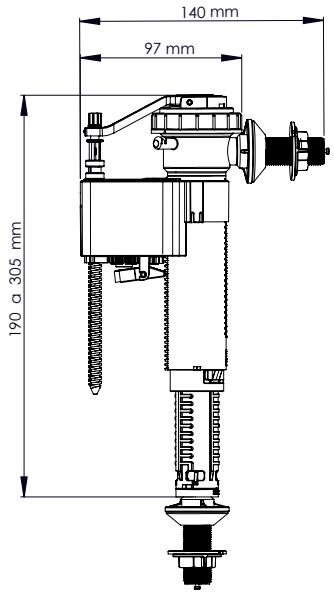

Campo de aplicación

Para todas las cisternas de WC

Caracteristicas

Válvula de llenado de inodoro con doble entrada.
Se puede cambiar fácilmente entre una válvula de entrada inferior o lateral.
Compacta para espacios reducidos y puede girar hasta 180 grados.
Altura regulable.
Conexión mediante rosca latón 3/8”.
Cierre instantáneo mediante sistema servo.
Alta resistencia a productos químicos y de limpieza.
Altura regulable con bloqueo.
Doble vaso.
Alimentación rápida y silenciosa.
Acceso al filtro desde el exterior del tanque.

Informacion técnica

Material:	Pom, Abs
Rango actuación:	0,5 - 12 bar
Picos de presión:	16 bar
Conexión entrada:	3/8”
Nivel de agua:	ajustable
Tipologia de wc:	todas las cisternas
Conforme a normativa CE:	UNE-EN 14124:2005

Suministro

conjunto toma conexión 3/8” latón
filtro para suciedad
válvula universal

Field of application

For all WC cisterns

Features

Double inlet toilet fill valve.
It can be easily switched between an inlet valve bottom or side.
Compact for tight spaces and can rotate up to 180 degrees.
adjustable height.
Connection by 3/8” brass thread.
Instant closing by servo system.
High resistance to chemical and cleaning products.
Adjustable height with lock.
Double glass.
Quick and silent feeding.
Access to the filter from the outside of the tank.

Technical informations

Material:	Pom, Abs
Actuation range:	0,5 - 12 bar
Pressure peaks:	16 bar
Input connection:	3/8”
Water level:	adjustable
Type of wc:	all cisterns
Conply with CE standard:	UNE-EN 14124:2005

Equipment

3/8” brass connection socket set
dirt filter
universal valve